SAFE-GUARD®

GUARDA DE POLEA DE RETORNO

Producto de Seguridad del Transportador

ASGCO® Complete Conveyor Solutions

ASGCO® ha reconocido por mucho tiempo la importancia de garantizar la seguridad en el lugar de trabajo. **La Guarda de Polea de Retorno Safe-Guard®** fue diseñada para prevenir que las aplicaciones del rodillo de retorno se caigan, evitando lesiones a los trabajadores y a los equipos. La guarda de polea de retorno Safe-Guard® es una solución rentable y duradera para sus necesidades de protección.

¡Atrapa la polea de retorno si se cae!

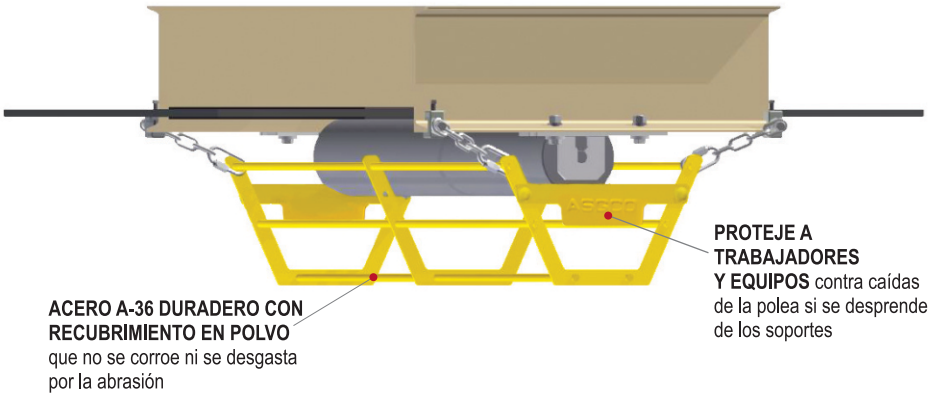

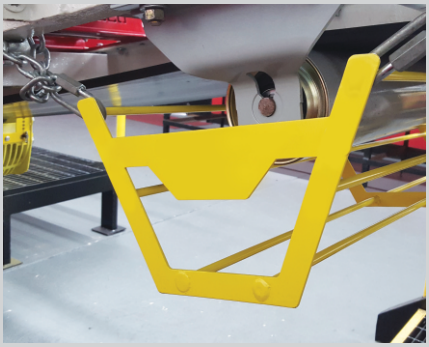

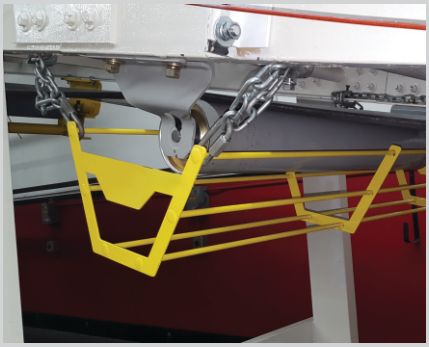

- **Previene que las Poleas se Caigan** - y lesionen a los trabajadores o a los equipos.
- **Easy to Install and Remove** - para una rápida instalación y mantenimiento de la banda con abrazaderas de viga, enlaces y cadena ajustable.
- **Cumple con norma MSHA Título 30**
  - 56.14110 (Material que puede volar o caer)
  - 56.14112 (Construcción de protectores)
  - 56.14107 (Piezas de máquinas en movimiento)
  - 75.1722 (Protectores de equipos mecánicos)
  - 77.400 (Protectores de equipos mecánicos)

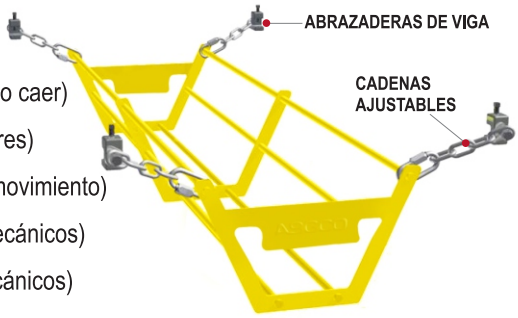

- **Cumple con los requisitos de OSHA 1910.219** - para aparatos mecánicos y de transmisión de energía y con la n.o 56.14107 para piezas de máquinas en movimiento.
- **Guarda de Acero A-36 Duradero con Recubrimiento en Polvo** - ayuda a evitar lesiones por caídas de poleas sobre trabajadores incautos o sobre los equipos. Las ranuras abiertas evitan la acumulación de material.
- **Disponible en Diferentes Tamaños** - para adaptarse a la mayoría de los transportadores de banda, rodillos de 4" a 7" de diámetro.
- **No Requiere Soldadura.**

Necesita Soluciones...
para mejorar la eficiencia, seguridad y productividad? Pregúntele a...**ASGCO®**
www.asgco.com | 800.344.4000

ASGCO® Complete Conveyor Solutions

GUARDA DE POLEA DE RETORNO SAFE-GUARD®

Guarda de Polea de Retorno Safe-Guard®				
Número de Pieza	Ancho de Banda		Largo de la Guarda	
	pulg	mm	pulg	mm
M-ASG-RIC-18	18	450	28-7/8	733
M-ASG-RIC-24	24	600	34-7/8	886
M-ASG-RIC-30	30	750	40-7/8	1038
M-ASG-RIC-36	36	900	46-7/8	1191
M-ASG-RIC-42	42	1050	152-7/8	1343
M-ASG-RIC-48	48	1200	58-7/8	11495
M-ASG-RIC-54	54	1350	64-7/8	1648
M-ASG-RIC-60	60	1500	70-7/8	1800
M-ASG-RIC-66	66	1650	76-7/8	1953
M-ASG-RIC-72	72	1800	82-7/8	2105
M-ASG-RIC-78	78	2000	88-7/8	2257
M-ASG-RIC-84	84	2100	94-7/8	2410
M-ASG-RIC-90	90	2300	100-7/8	2562
M-ASG-RIC-96	96	2400	106-7/8	2715

**Las guardas de polea de retorno Safe-Guard® no se utilizan para protección contra puntos de agarre.*
***Disponibles en todos los anchos de bandas transportadoras estándar.*

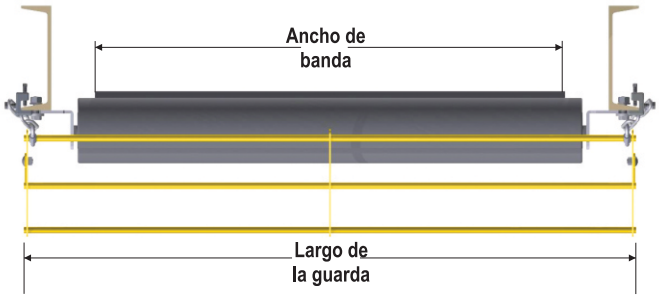

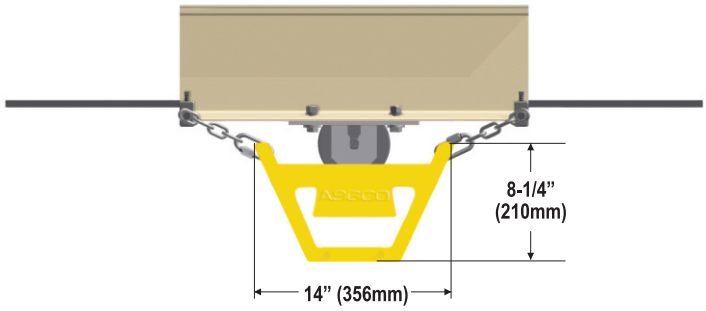

Guarda de Polea de Alineación de Retorno Safe-Guard®				
Número de Pieza	Ancho de Banda		Largo de la Guarda	
	pulg	mm	pulg	mm
M-ASG-RTC-18	18	450	28-7/8	733
M-ASG-RTC-24	24	600	34-7/8	886
M-ASG-RTC-30	30	750	40-7/8	1038
M-ASG-RTC-36	36	900	46-7/8	1191
M-ASG-RTC-42	42	1050	52-7/8	1343
M-ASG-RTC-48	48	1200	58-7/8	11495
M-ASG-RTC-54	54	1350	64-7/8	1648
M-ASG-RTC-60	60	1500	70-7/8	1800
M-ASG-RTC-66	66	1650	76-7/8	1953
M-ASG-RTC-72	72	1800	82-7/8	2105
M-ASG-RTC-78	78	2000	88-7/8	2257
M-ASG-RTC-84	84	2100	94-7/8	2410
M-ASG-RTC-90	90	2300	100-7/8	2562
M-ASG-RTC-96	96	2400	106-7/8	2715

Guarda de polea de alineación de retorno Safe-Guard®

Diseñada para proteger a las poleas de alineación convencionales en todo el mercado.

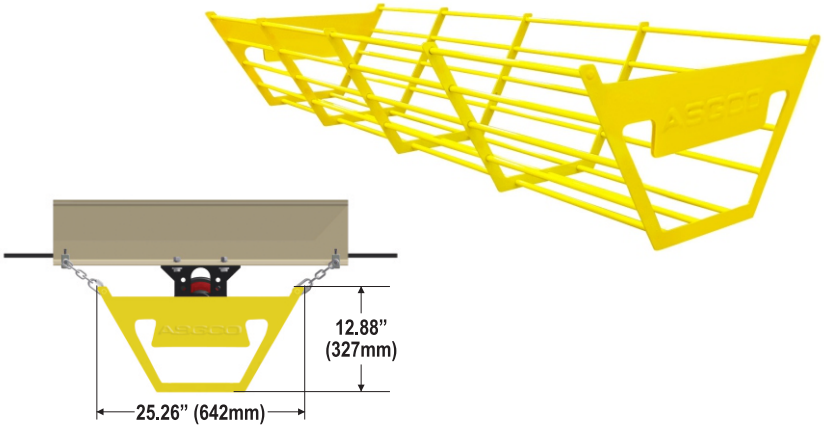

IMPORTANTE: La guarda de polea de retorno Safe-Guard® está diseñada para prevenir que las aplicaciones del rodillo de retorno se caigan mientras el transportador está funcionando. La instalación de la guarda no sustituye a ningún otro procedimiento o práctica de seguridad. El incumplimiento de las instrucciones podría provocar lesiones graves. Es responsabilidad del propietario que él y cada operador lean y estén familiarizados con la guía de instalación de ASGCO®.

PRECAUCIÓN: Es responsabilidad del propietario ajustar el contacto de restricción de Safe-Guard® con el rodillo giratorio.

Necesita Soluciones...
para mejorar la eficiencia, seguridad y productividad? Pregúntele a**...ASGCO®**
www.asgco.com | 800.344.4000

© 10/2018 ASGCO® "Complete Conveyor Solutions"

ASGCO® Complete Conveyor Solutions